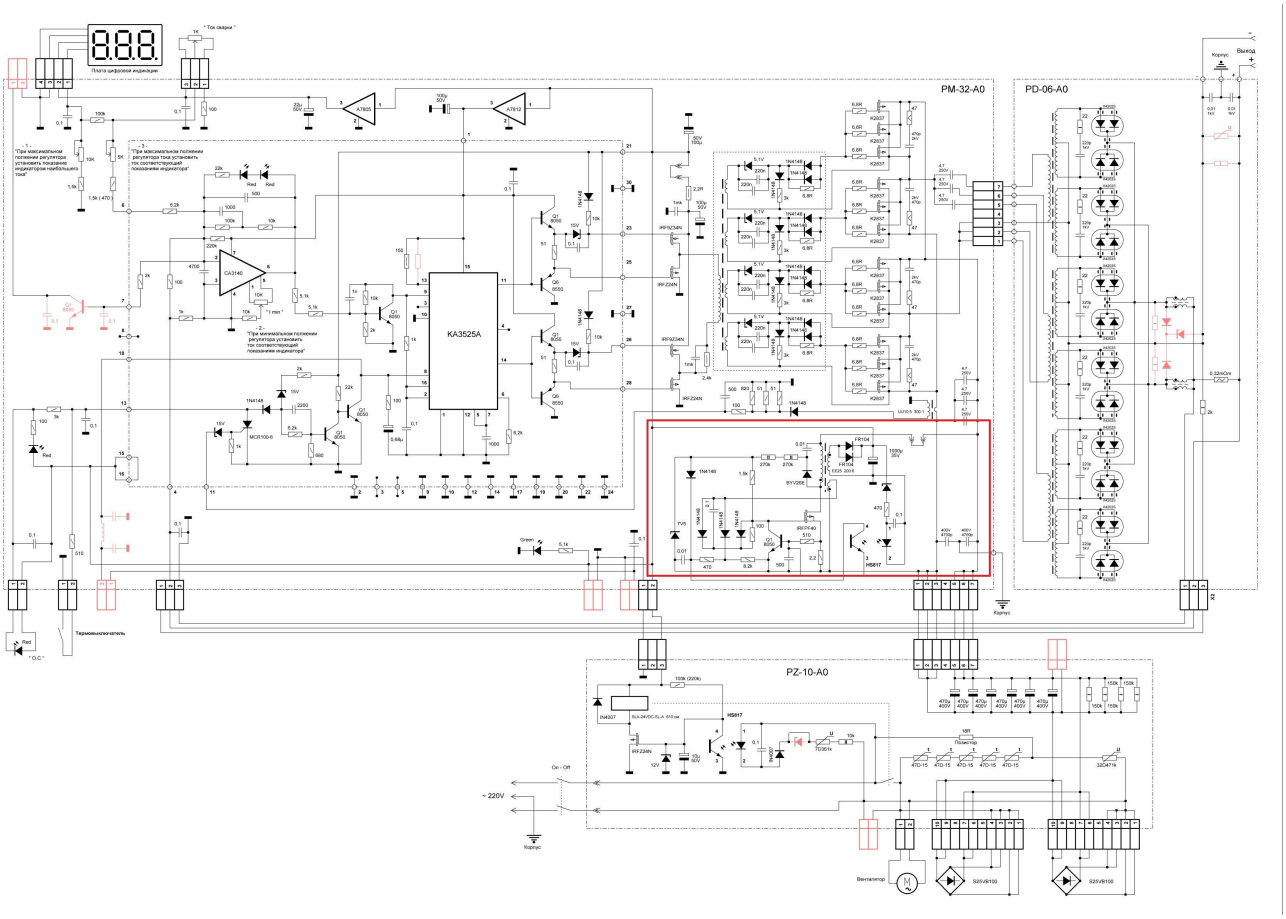
PM-32-A0
PD-06-A0
PZ-10-A0
KA3525A
Плата цифровой индикации
Термовыключатель
~ 220V
Корпус
Вентилятор

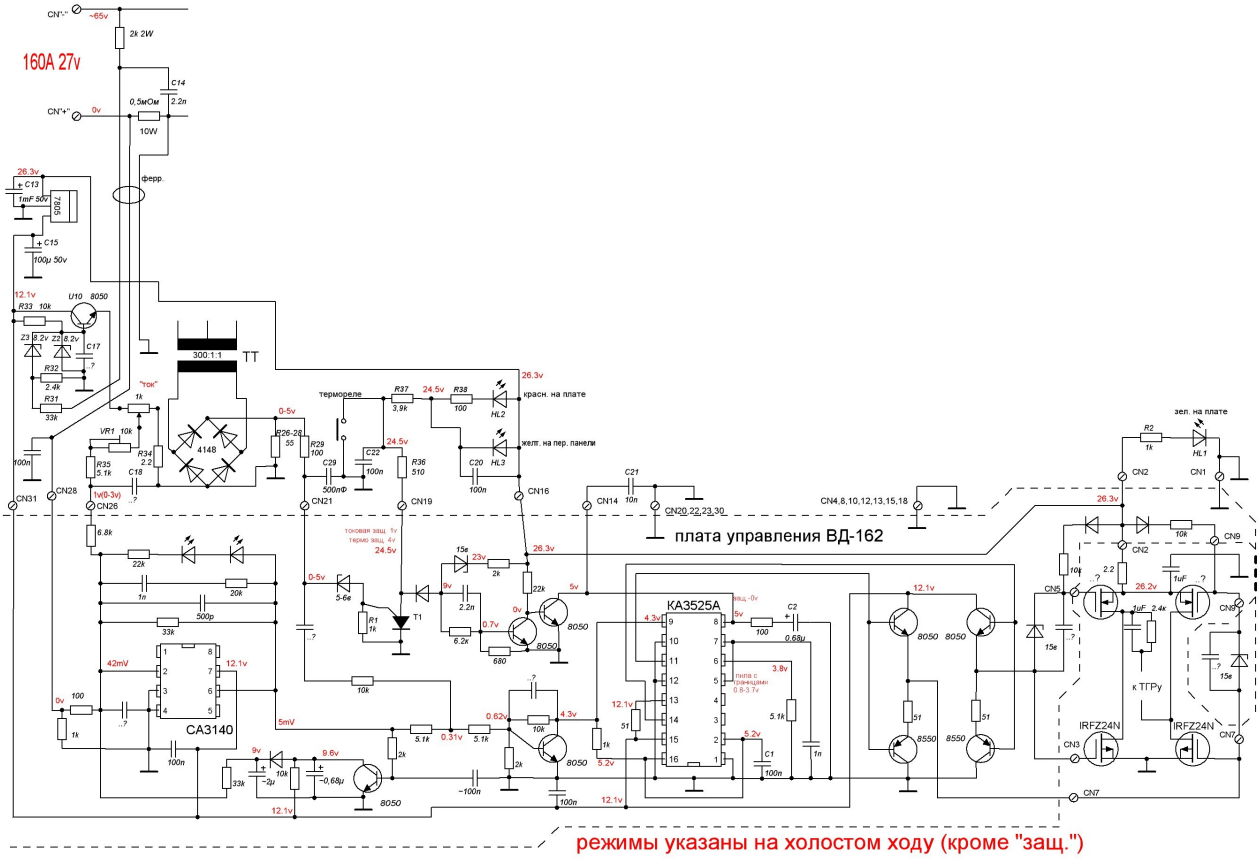
160A 27v
CN"-"
CN"+"
2k 2W
0,5мОм
10W
ферр.
300:1:1
TT
4148
термореле
красн. на плате
желт. на пер. панели
CN31
CN28
CN26
CN21
CN19
CN16
CN14
CN20,22,23,30
CN4,8,10,12,13,15,18
плата управления ВД-162
зел. на плате
CN2
CN1
CN9
CN5
CN3
CN7
к ТГРу
IRFZ24N
KA3525A
CA3140
режимы указаны на холостом ходу (кроме "защ.")