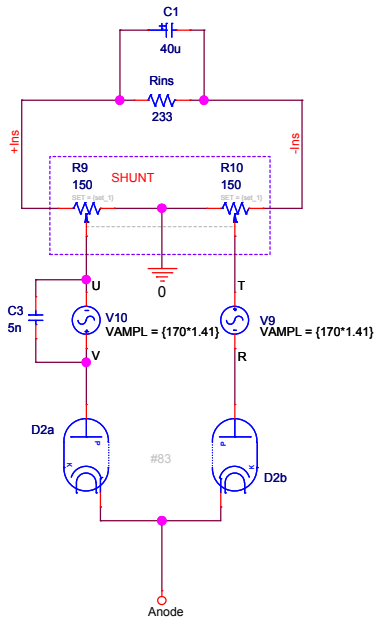

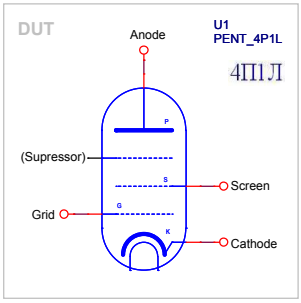

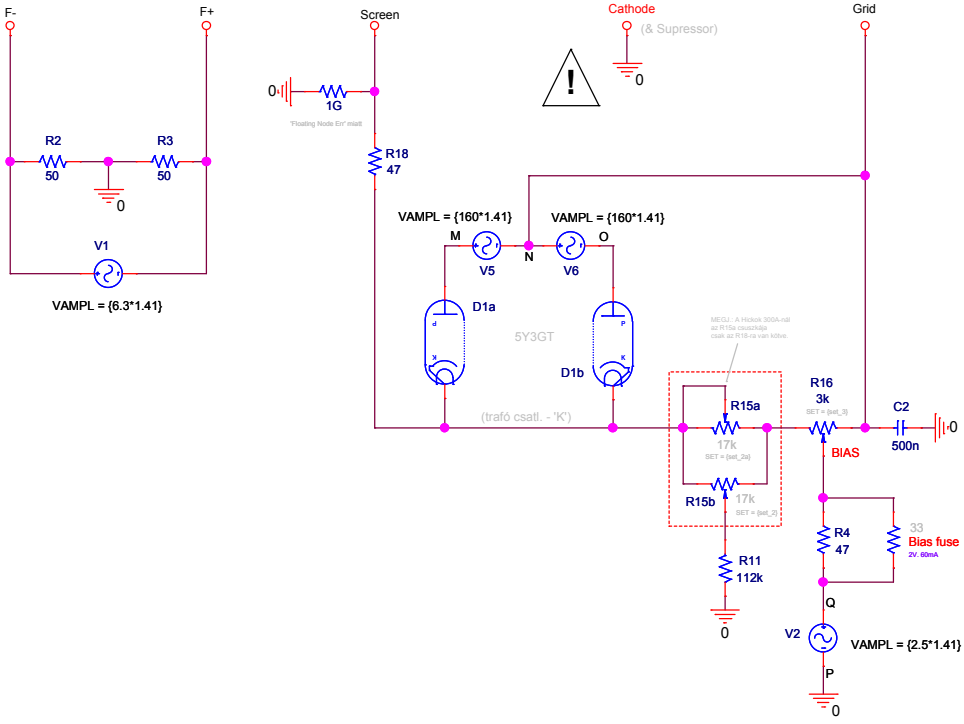

PARAMETERS:

set_1 = 0.5
set_2 = 0.5
set_2a = 0.5
set_3 = 0.5