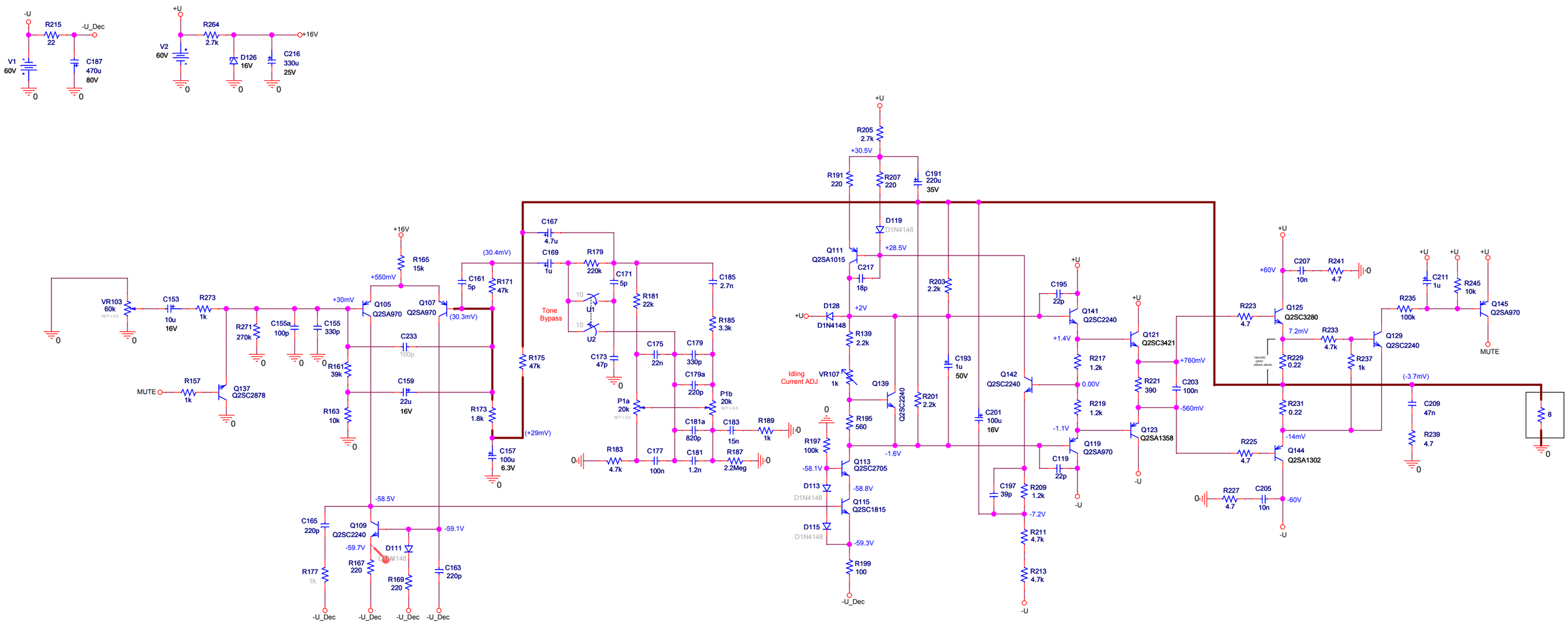
-U
R215
22
-U_Dec
V1
60V
C187
470u
80V
+U
R264
2.7k
+16V
V2
60V
D126
16V
C216
330u
25V
R205
2.7k
+30.5V
R191
220
R207
220
C191
220u
35V
D119
D1N4148
+28.5V
Q111
Q2SA1015
C217
18p
D128
D1N4148
+2V
R139
2.2k
Idling
Current ADJ
VR107
1k
Q139
Q2SC2240
R195
560
-1.6V
Q113
Q2SC2705
-58.1V
-58.8V
D113
D1N4148
Q115
Q2SC1815
D115
D1N4148
-59.3V
R199
100
-U_Dec
R197
100k
R203
2.2k
R201
2.2k
C193
1u
50V
C201
100u
16V
C197
39p
R209
1.2k
-7.2V
R211
4.7k
R213
4.7k
-U
C195
22p
Q141
Q2SC2240
+1.4V
R217
1.2k
0.00V
R219
1.2k
-1.1V
Q119
Q2SA970
C119
22p
Q142
Q2SC2240
Q121
Q2SC3421
+760mV
R221
390
C203
100n
-560mV
Q123
Q2SA1358
+60V
C207
10n
R241
4.7
R223
4.7
Q125
Q2SC3280
7.2mV
R229
0.22
R233
4.7k
R237
1k
R231
0.22
-14mV
R225
4.7
Q144
Q2SA1302
R227
4.7
C205
10n
-60V
R235
100k
C211
1u
R245
10k
Q145
Q2SA970
MUTE
Q129
Q2SC2240
(-3.7mV)
C209
47n
R239
4.7
8
+16V
R165
15k
+550mV
(30.4mV)
C161
5p
R171
47k
C167
4.7u
C169
1u
R179
220k
C171
5p
Tone
Bypass
U1
U2
R181
22k
C185
2.7n
R185
3.3k
C173
47p
C175
22n
C179
330p
C179a
220p
P1a
20k
P1b
20k
C181a
820p
C183
15n
R189
1k
R183
4.7k
C177
100n
C181
1.2n
R187
2.2Meg
VR103
60k
C153
10u
16V
R273
1k
R271
270k
C155a
100p
C155
330p
+30mV
Q105
Q2SA970
Q107
Q2SA970
(30.3mV)
C233
100p
R161
39k
C159
22u
16V
R163
10k
R175
47k
R173
1.8k
(+29mV)
C157
100u
6.3V
MUTE
R157
1k
Q137
Q2SC2878
-58.5V
C165
220p
Q109
Q2SC2240
-59.1V
-59.7V
D111
D1N4148
R167
220
R169
220
C163
220p
R177
1k
-U_Dec
-U_Dec
-U_Dec
-U_Dec