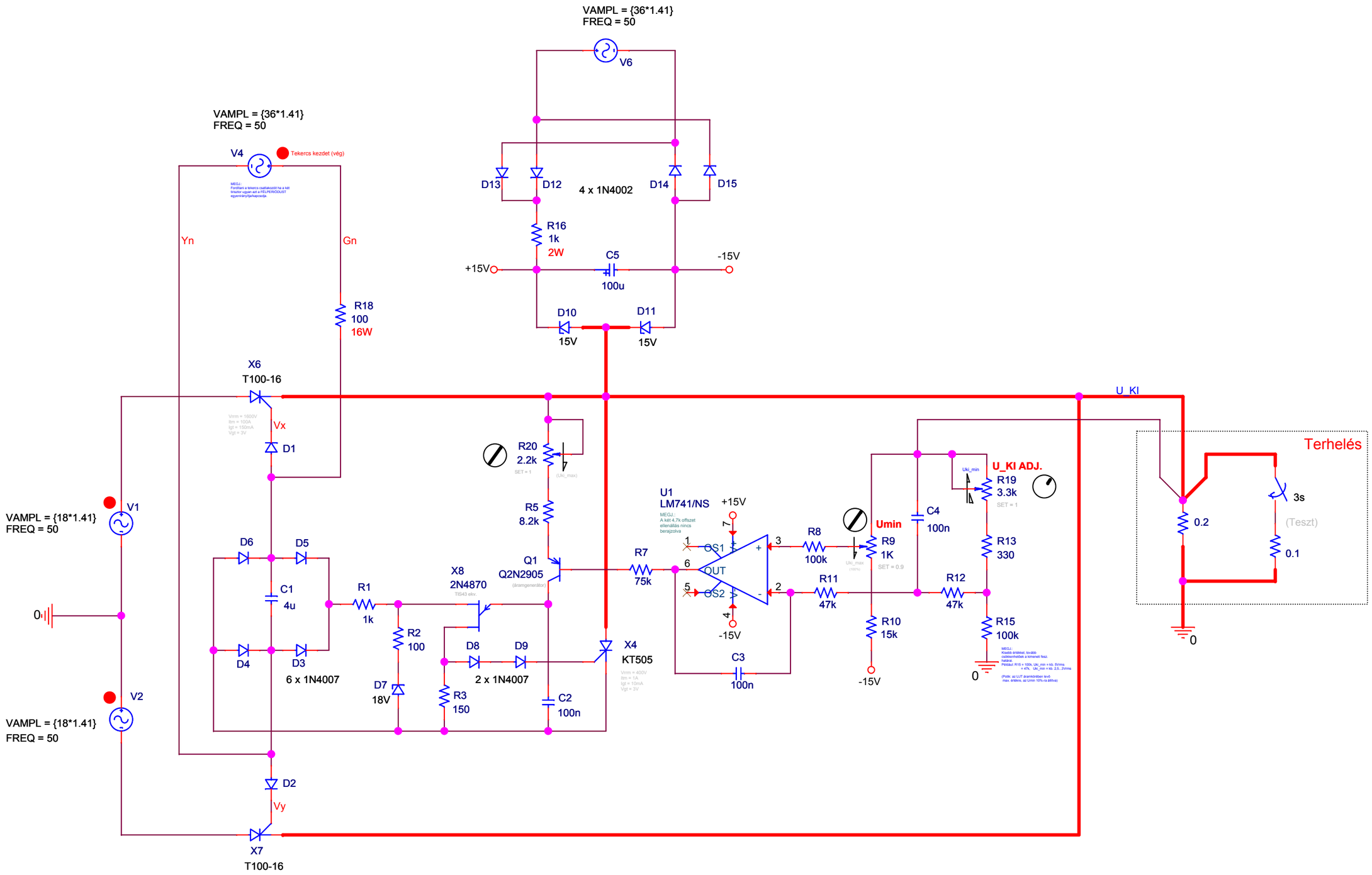
VAMPL = {36*1.41}
FREQ = 50
V6
D13
D12
4 x 1N4002
D14
D15
R16
1k
2W
C5
100u
+15V
-15V
D10
15V
D11
15V
VAMPL = {36*1.41}
FREQ = 50
V4
Tekercs kezdet (vég)
Yn
Gn
R18
100
16W
X6
T100-16
Vx
D1
R20
2.2k
R5
8.2k
Q1
Q2N2905
U_KI
U1
LM741/NS
+15V
OS1
OUT
OS2
-15V
R7
75k
R8
100k
R11
47k
C3
100n
Umin
R9
1K
R10
15k
-15V
C4
100n
R12
47k
U_KI ADJ.
R19
3.3k
R13
330
R15
100k
0
Terhelés
3s
(Teszt)
0.2
0.1
0
V1
VAMPL = {18*1.41}
FREQ = 50
D6
D5
C1
4u
R1
1k
X8
2N4870
R2
100
D8
D9
2 x 1N4007
X4
KT505
D4
D3
6 x 1N4007
D7
18V
R3
150
C2
100n
V2
VAMPL = {18*1.41}
FREQ = 50
D2
Vy
X7
T100-16