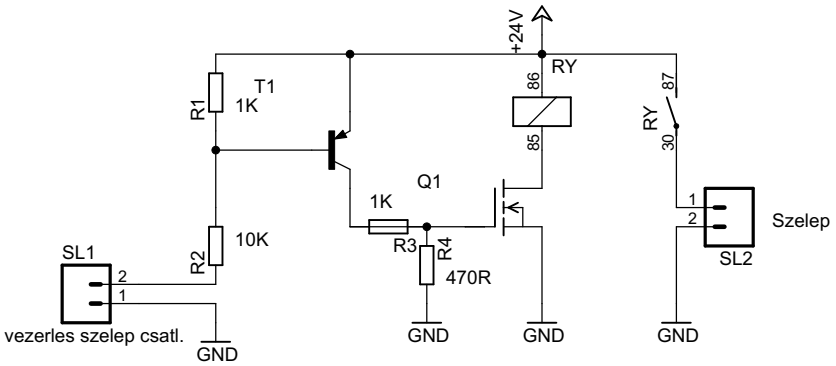
+24V
RY
86
85
87
RY
30
T1
R1
1K
Q1
1K
R3
R4
470R
R2
10K
SL1
2
1
vezerles szelep csatl.
GND
GND
GND
GND
1
2
Szelep
SL2