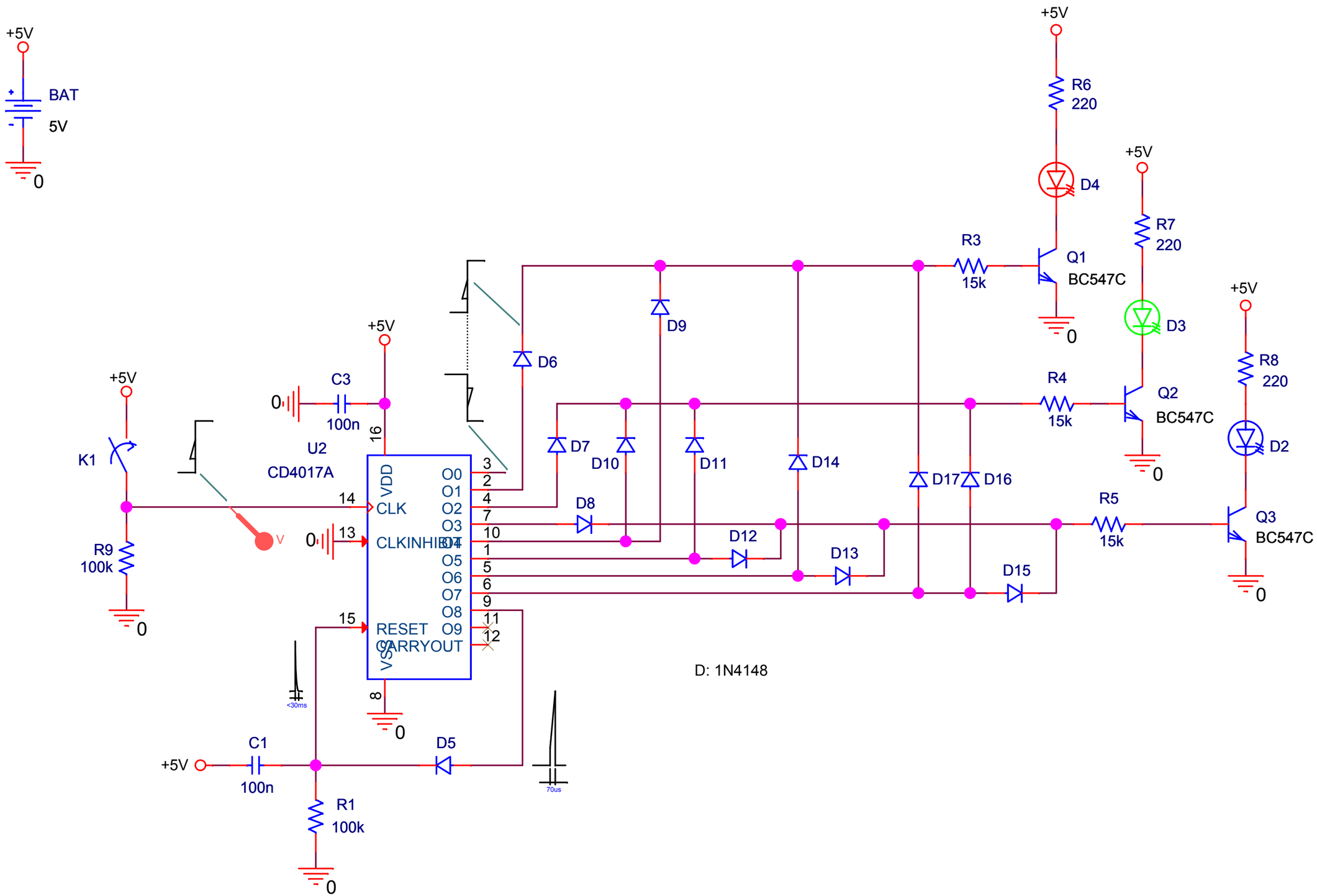
+5V
BAT
5V
0
K1
R9
100k
C3
100n
U2
CD4017A
VDD
CLK
CLKINHIBIT
RESET
CARRYOUT
VSS
O0
O1
O2
O3
O4
O5
O6
O7
O8
O9
C1
100n
R1
100k
D5
D6
D7
D8
D9
D10
D11
D12
D13
D14
D15
D16
D17
R3
15k
R4
15k
R5
15k
R6
220
R7
220
R8
220
D4
D3
D2
Q1
BC547C
Q2
BC547C
Q3
BC547C
D: 1N4148