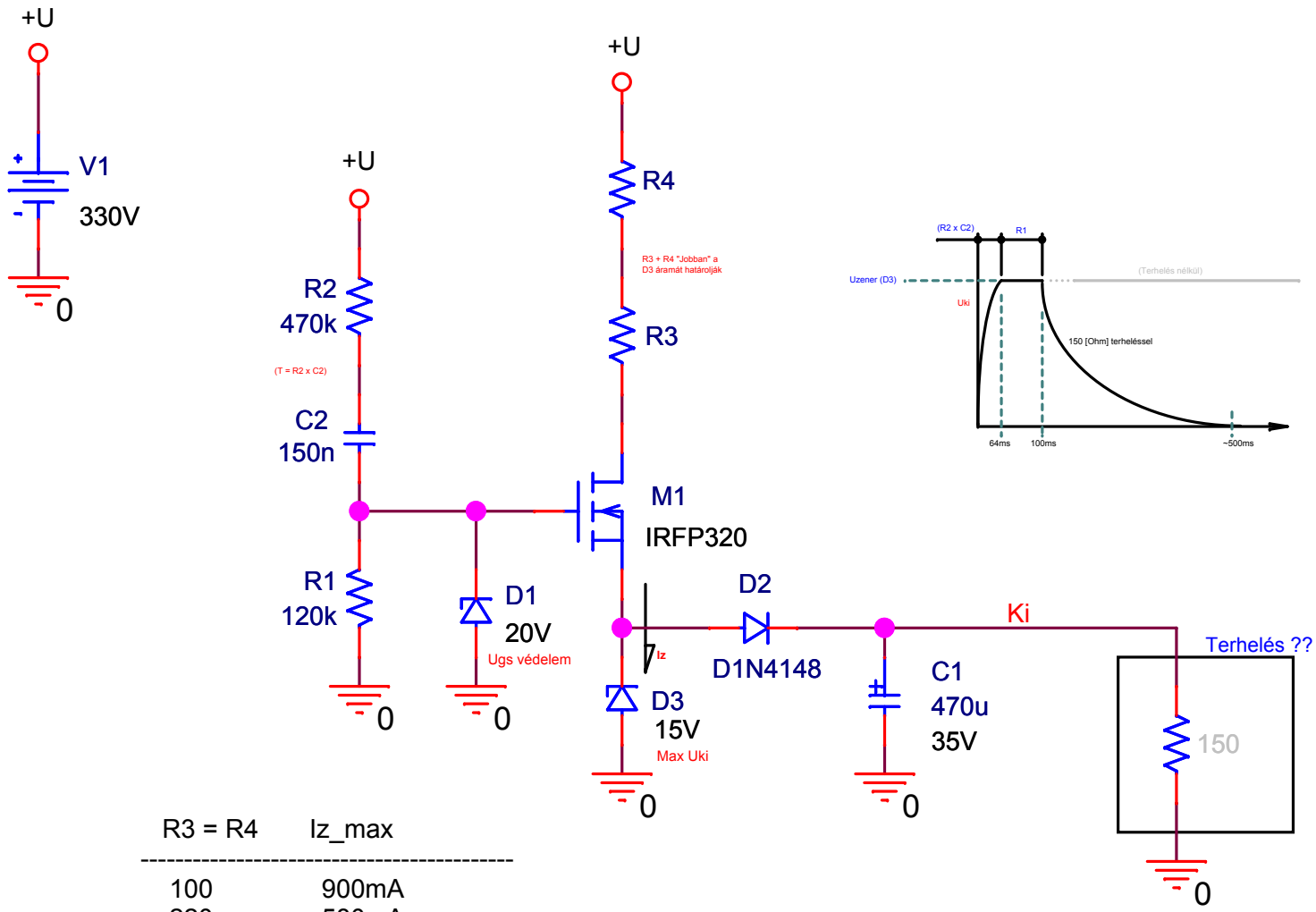

R3 = R4	Iz_max
100	900mA
220	580mA
270	450mA
330	340mA
470	200mA
510	180mA
620	120mA
750	80mA
820	65mA
910	46mA
1k	30mA