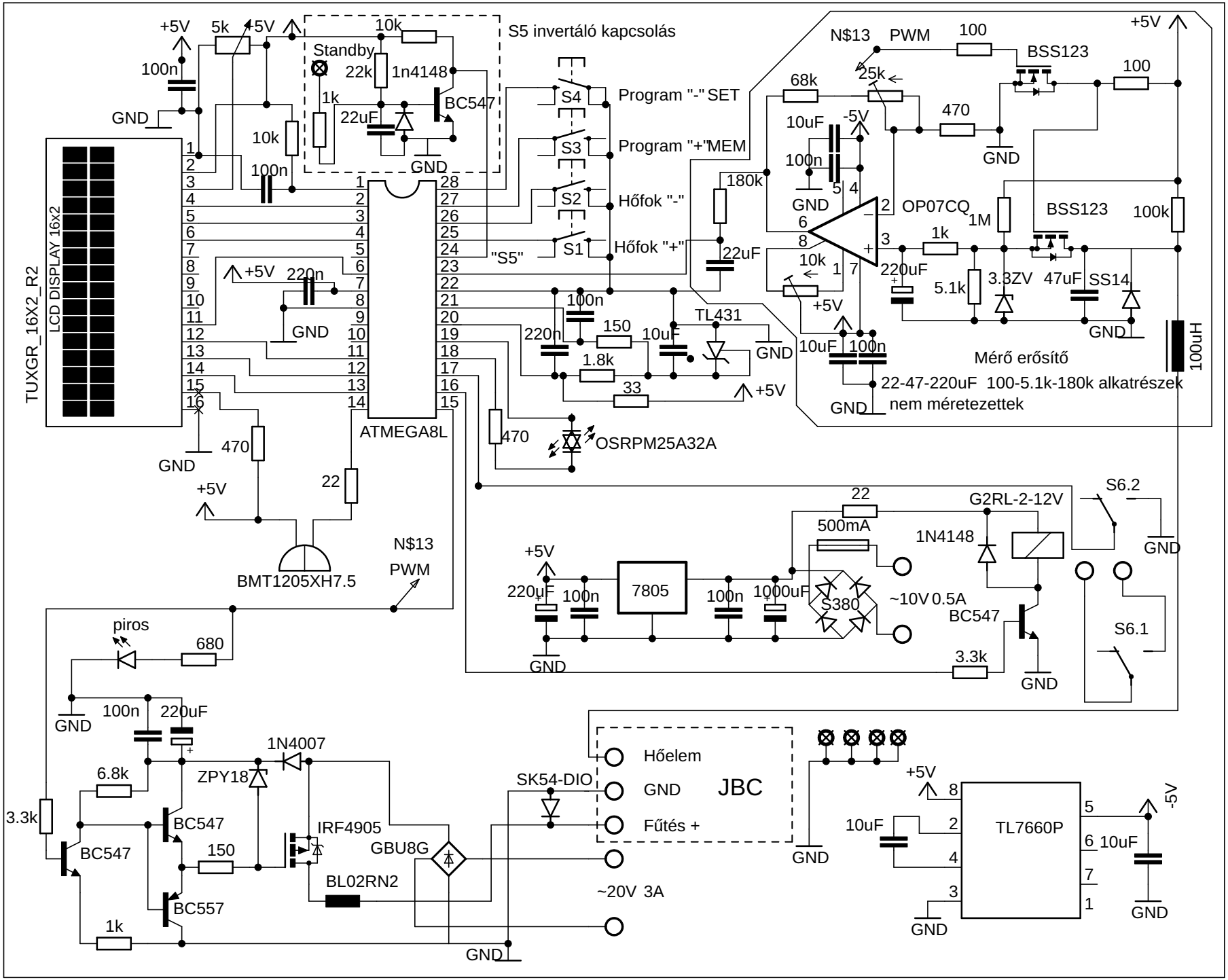
TUXGR_16X2_R2
LCD DISPLAY 16x2
ATMEGA8L
S5 invertáló kapcsolás
Standby
Program "-" SET
Program "+"MEM
Hőfok "-"
Hőfok "+"
"S5"
OSRPM25A32A
BMT1205XH7.5
N$13
PWM
OP07CQ
BSS123
BC547
BC557
IRF4905
BL02RN2
GBU8G
ZPY18
1N4007
SK54-DIO
JBC
Hőelem
Fűtés +
~20V 3A
~10V 0.5A
S380
7805
G2RL-2-12V
1N4148
S6.1
S6.2
TL431
TL7660P
Mérő erősítő
22-47-220uF 100-5.1k-180k alkatrészek
nem méretezettek
piros
100uH