FM-modul

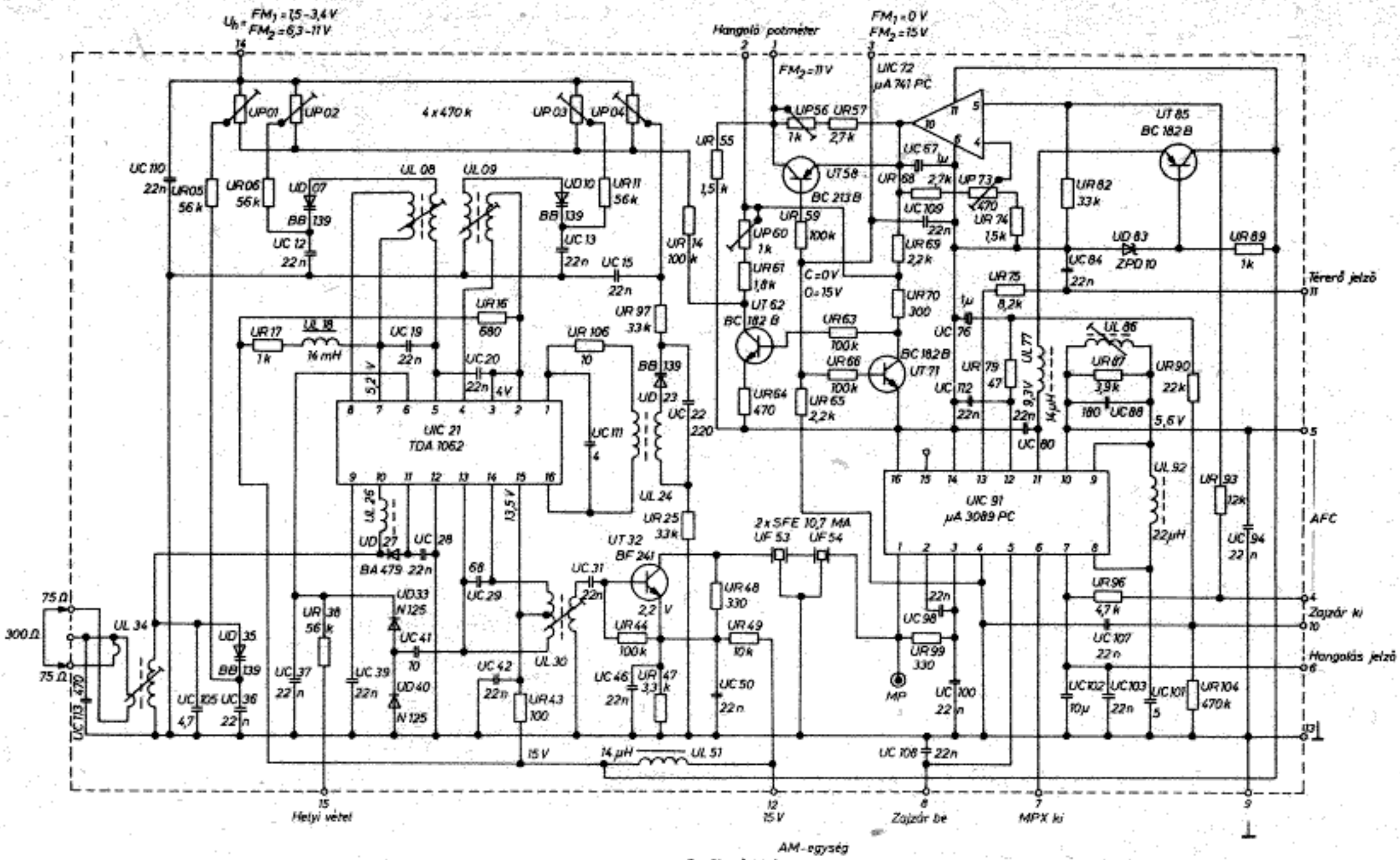
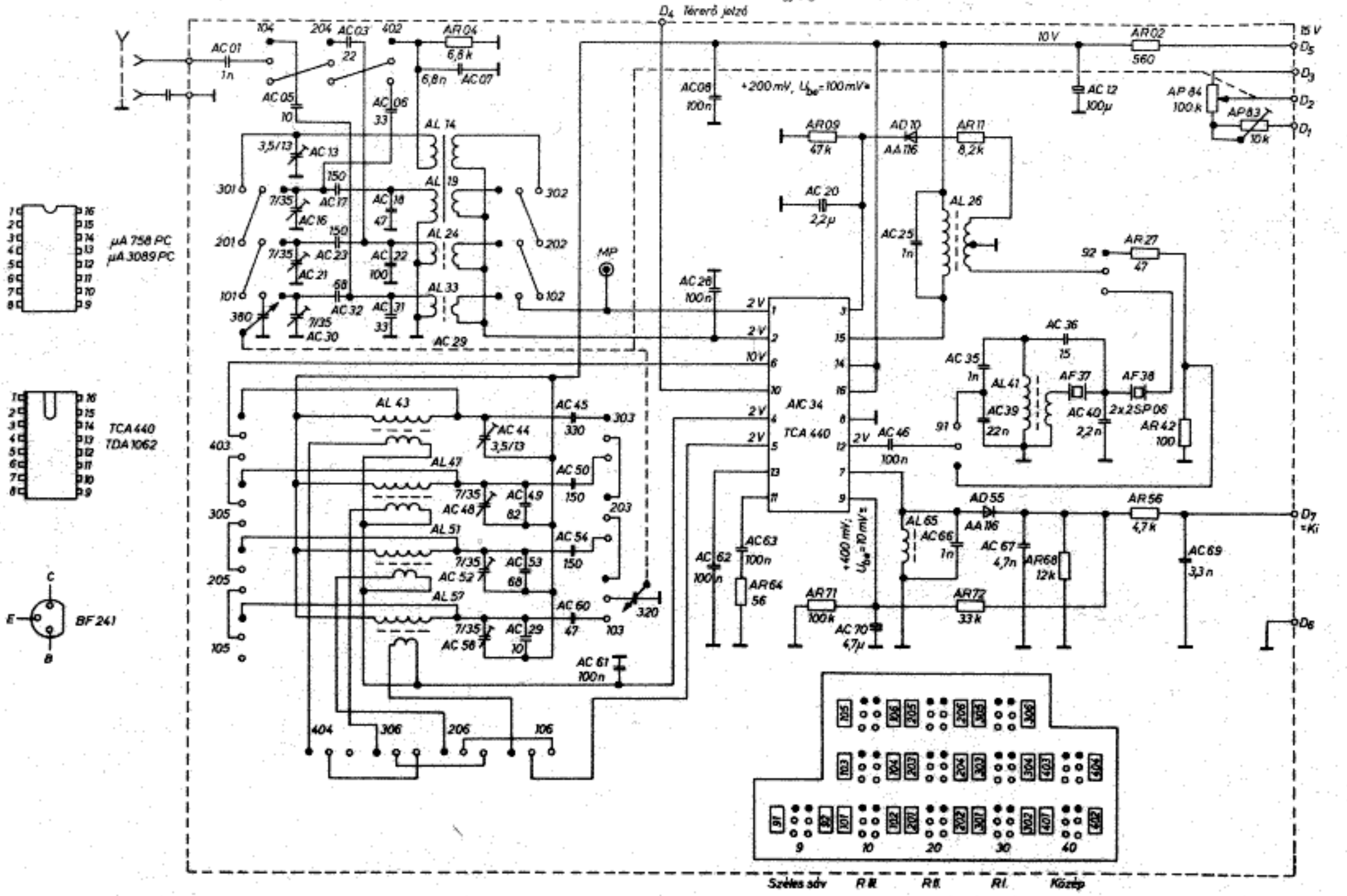
AM-egység