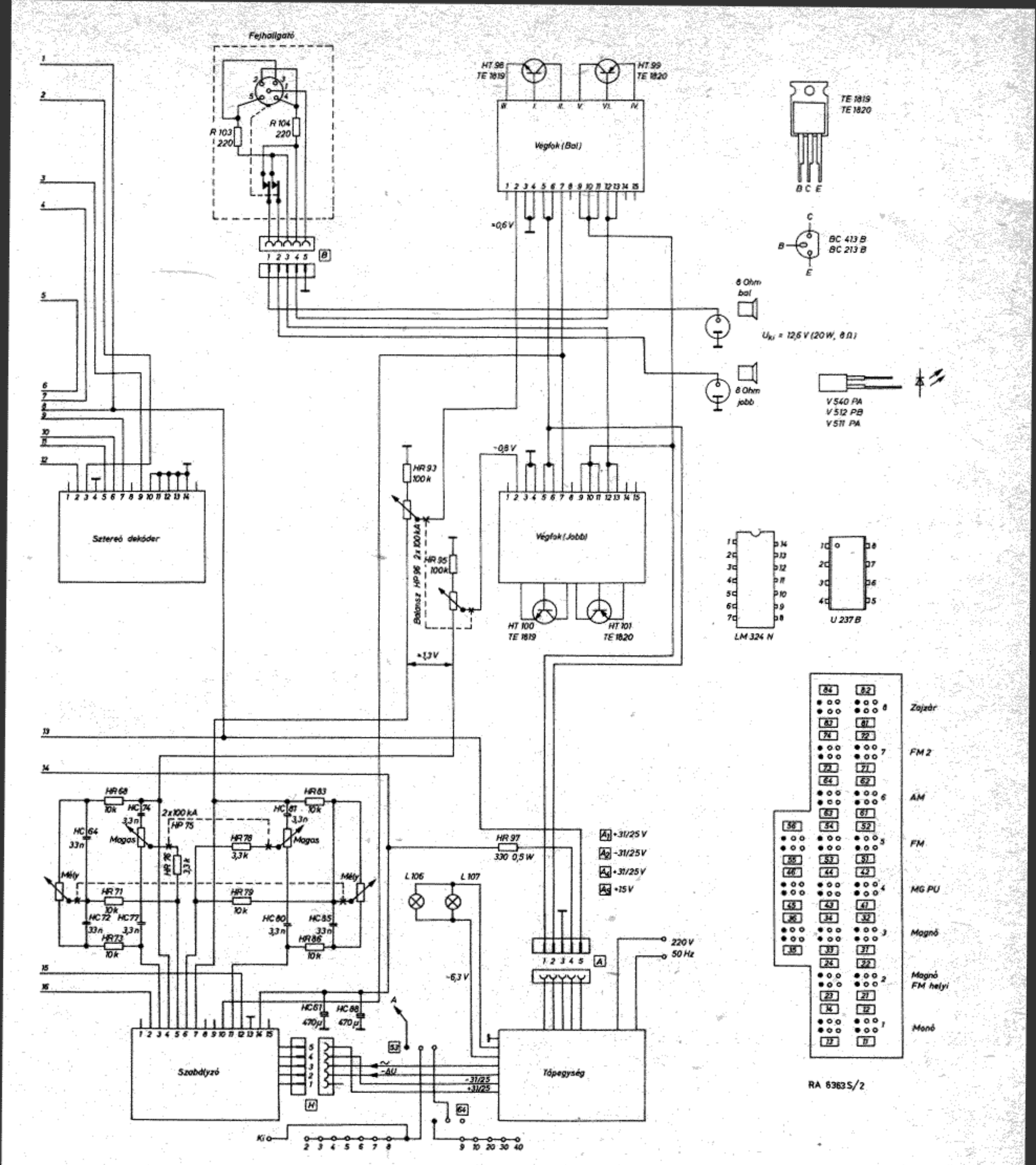
Fejhallgató
R 103 220
R 104 220
HT 98 TE 1819
HT 99 TE 1820
Vezérlő (Bal)
TE 1819
TE 1820
B C E
BC 413 B
BC 213 B
8 Ohm bal
8 Ohm jobb
U_{kl} = 12,6 V (20 W, 8 Ω)
V 540 PA
V 512 PB
V 511 PA
HR 93 100 k
HR 95 100 k
Bolonsz HP 96 2x100 kA
Vezérlő (Jobb)
HT 100 TE 1819
HT 101 TE 1820
LM 324 N
U 237 B
Sztereó dekódér
HR 68 10k
HC 74 3,3n
2x100 kA HP 75
HC 64 33n
Magas
HR 76 3,3k
HR 78 3,3k
HC 81 3,3n
HR 83 10k
Magas
Mély
HR 71 10k
HC 72 33n
HC 77 3,3n
HR 73 10k
HR 79 10k
HC 80 3,3n
HC 85 33n
HR 86 10k
Mély
L 106
L 107
HR 97 330 0,5 W
A1 +31/25 V
A2 -31/25 V
A4 +31/25 V
A5 +15 V
220 V 50 Hz
HC 61 470μ
HC 68 470μ
Szabályzó
Tápegység
-31/25
+31/25
Ki
Zajzár
FM 2
AM
FM
MG PU
Magnó
Magnó FM helyi
Monó
RA 6363 S/2