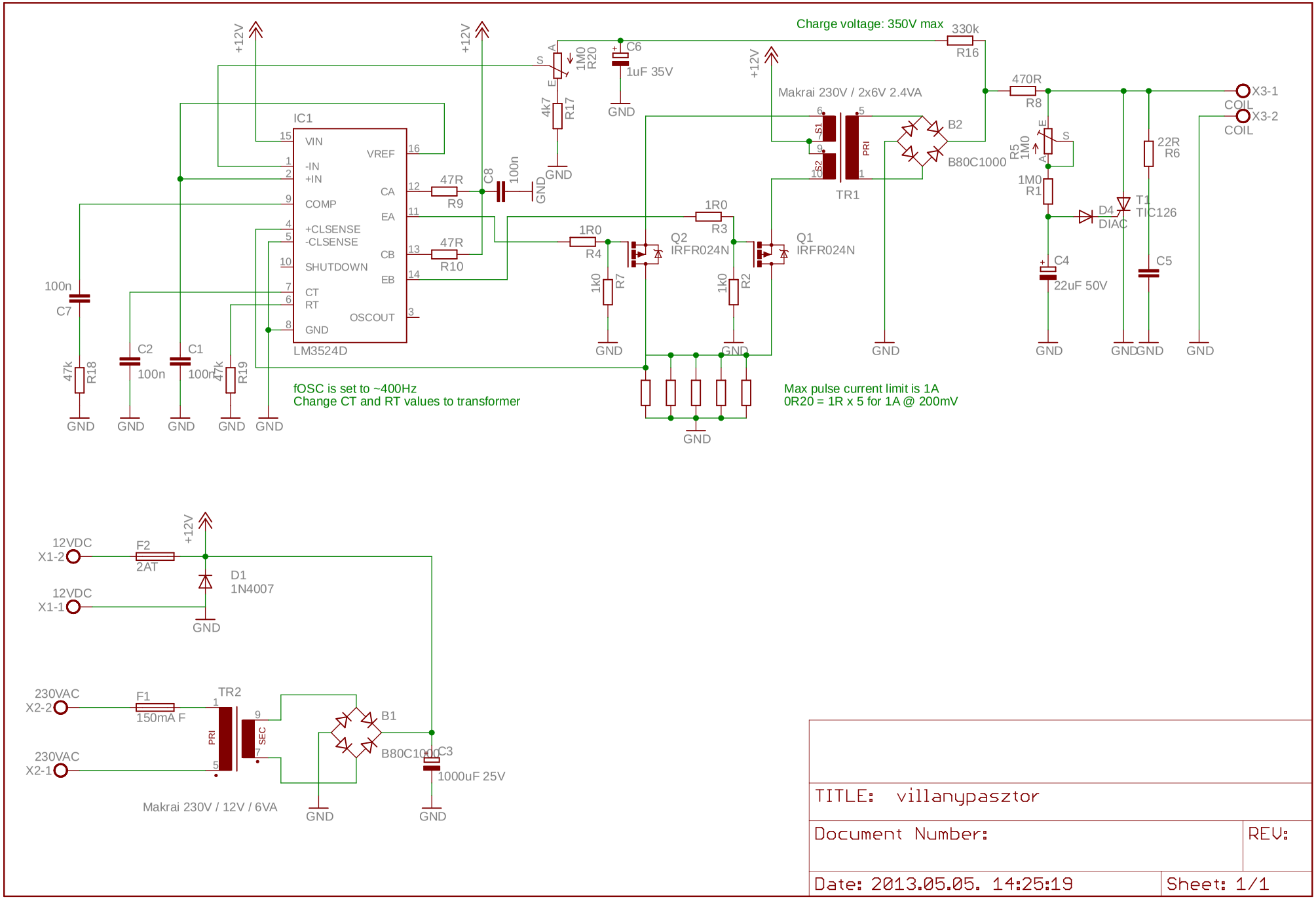

TITLE: villanypasztor

Document Number:

REV:

Date: 2013.05.05. 14:25:19

Sheet: 1/1