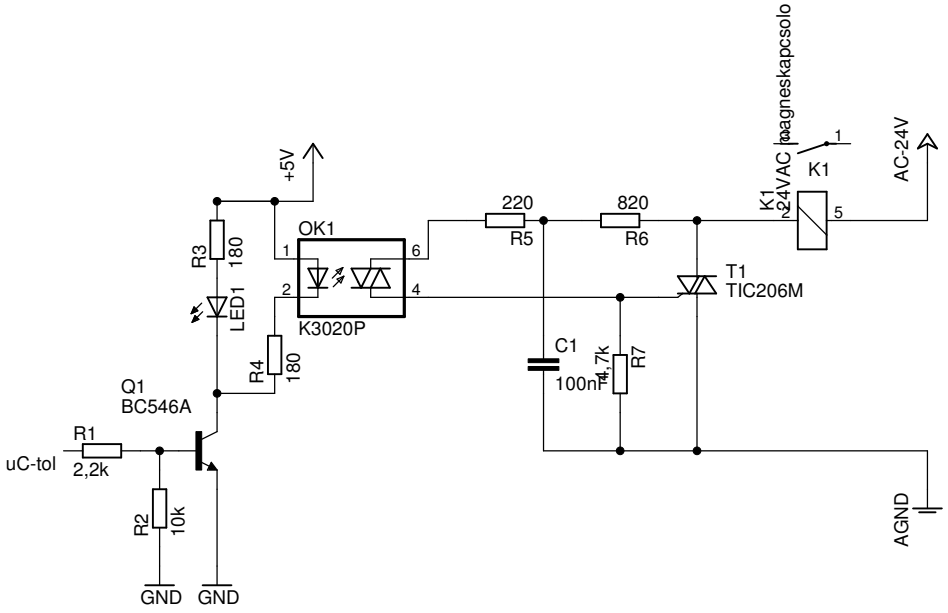
R1
2,2k
uC-tol
R2
10k
GND
Q1
BC546A
GND
R3
180
LED1
R4
180
+5V
OK1
K3020P
1
2
6
4
220
R5
820
R6
C1
100nF
4,7k
R7
T1
TIC206M
K1
24VAC
K1
magneskapcsolo
1
5
AC-24V
AGND