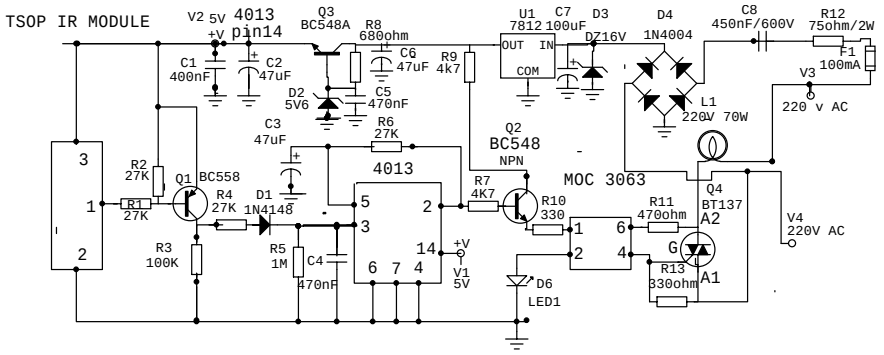
TSOP IR MODULE
V2 5V
+V
4013
pin14
Q3
BC548A
R8
680ohm
C6
47uF
R9
4k7
U1
7812
OUT
IN
COM
C7
100uF
D3
DZ16V
D4
1N4004
C8
450nF/600V
R12
75ohm/2W
F1
100mA
V3
220 v AC
C1
400nF
C2
47uF
D2
5V6
C5
470nF
C3
47uF
R6
27K
Q2
BC548
NPN
L1
220V 70W
R2
27K
Q1
BC558
R1
27K
R4
27K
D1
1N4148
4013
R7
4K7
R10
330
MOC 3063
R11
470ohm
Q4
BT137
A2
G
A1
V4
220V AC
R3
100K
R5
1M
C4
470nF
+V
V1
5V
D6
LED1
R13
330ohm