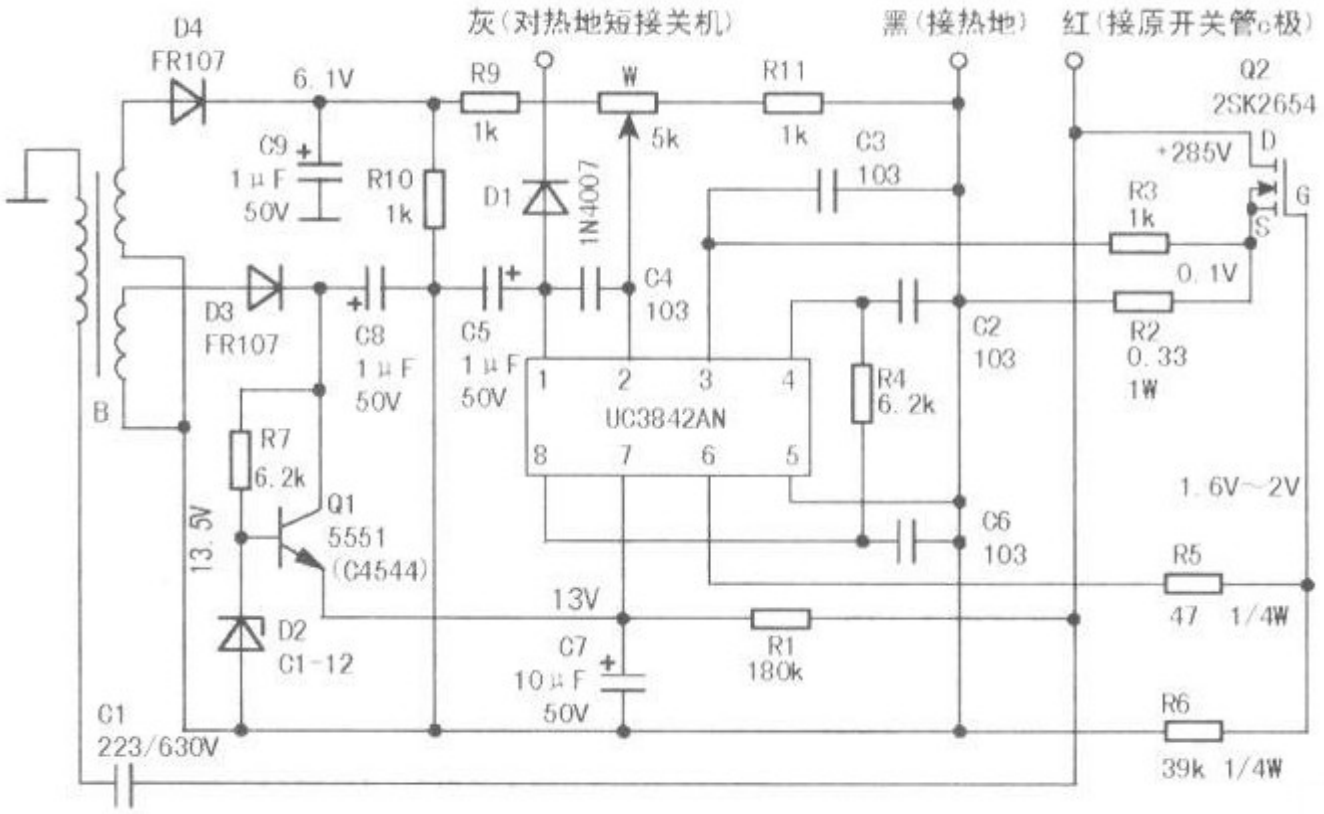
灰(对热地短接关机)
黑(接热地)
红(接原开关管c极)
D4
FR107
6.1V
R9
1k
W
5k
R11
1k
Q2
2SK2654
C9
1μF
50V
R10
1k
D1
1N4007
C3
103
+285V
D
G
S
R3
1k
0.1V
D3
FR107
C8
1μF
50V
C5
1μF
50V
C4
103
C2
103
R2
0.33
1W
B
R7
6.2k
UC3842AN
R4
6.2k
1.6V~2V
Q1
5551
(C4544)
13.5V
C6
103
R5
47 1/4W
13V
D2
C1-12
C7
10μF
50V
R1
180k
R6
39k 1/4W
C1
223/630V

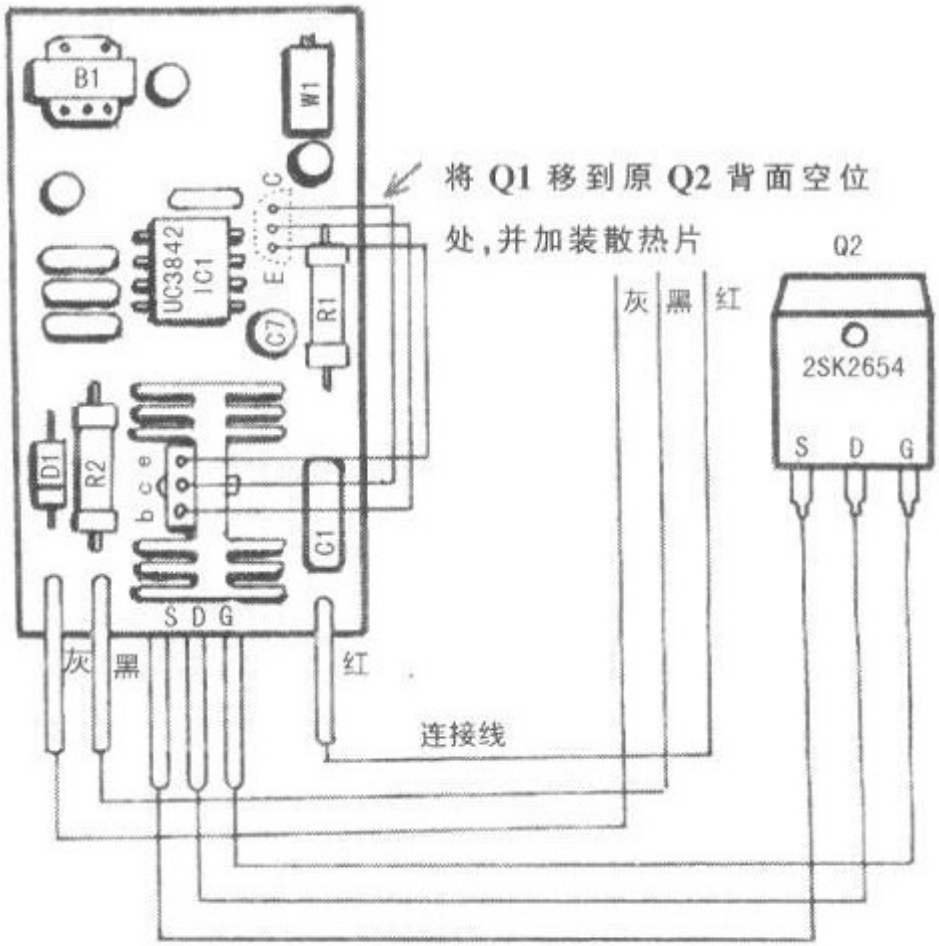
B1
W1
将 Q1 移到原 Q2 背面空位
处,并加装散热片
Q2
UC3842
IC1
C7
R1
灰
黑
红
2SK2654
S D G
D1
R2
C1
S D G
灰
黑
红
连接线

□□1.□□□□□□ Q2 □□□□□□□