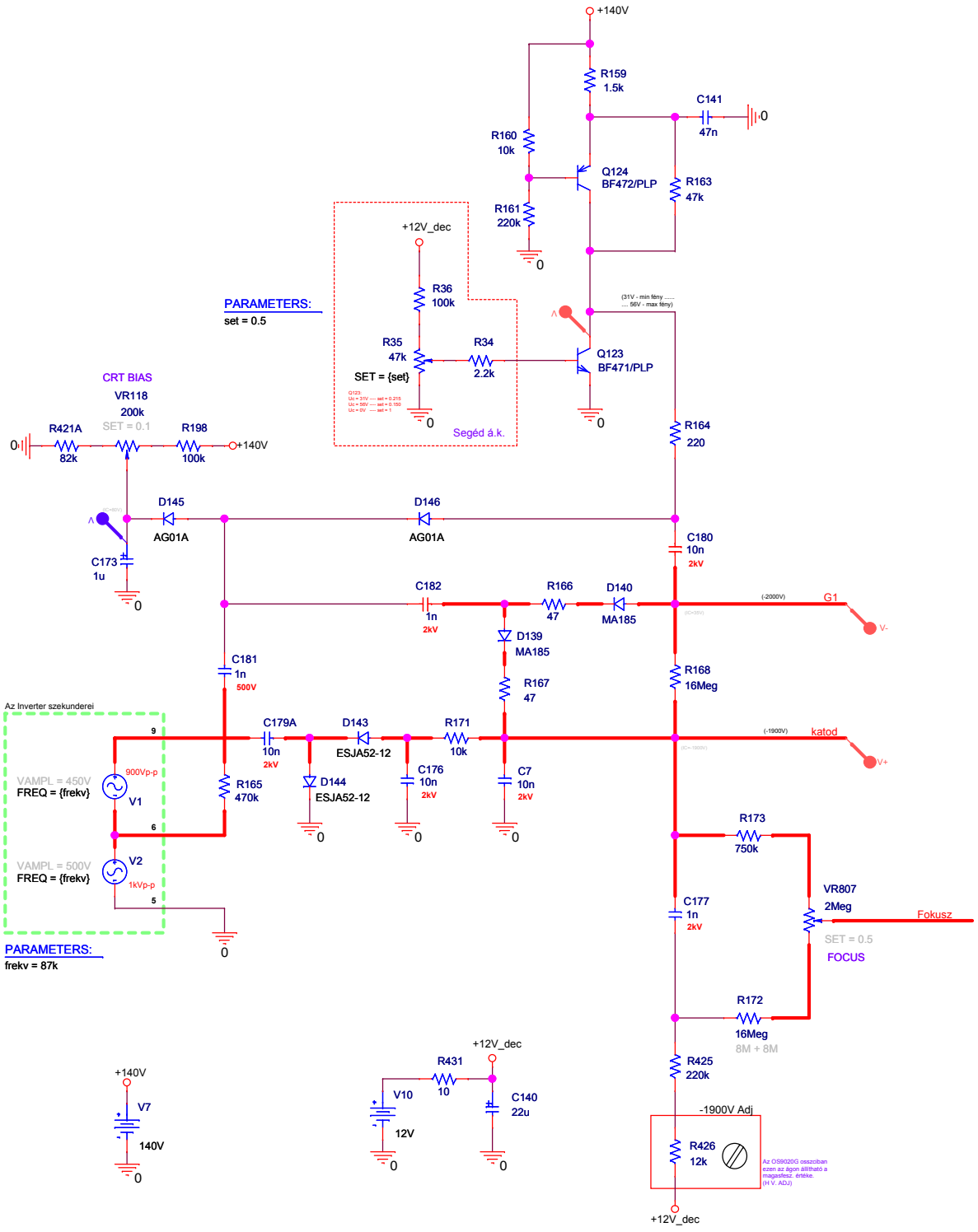
+140V
R159
1.5k
C141
47n
0
R160
10k
Q124
BF472/PLP
R163
47k
R161
220k
0
+12V_dec
R36
100k
PARAMETERS:
set = 0.5
(31V - min fény .....
.... 56V - max fény)
R35
47k
R34
2.2k
Q123
BF471/PLP
SET = {set}
Segéd á.k.
0
0
R164
220
CRT BIAS
VR118
200k
SET = 0.1
R421A
82k
R198
100k
+140V
D145
AG01A
D146
AG01A
C180
10n
2kV
C173
1u
0
C182
1n
2kV
R166
47
D140
MA185
(-2000V)
G1
V-
D139
MA185
C181
1n
500V
R167
47
R168
16Meg
Az Inverter szekunderei
C179A
10n
2kV
D143
ESJA52-12
R171
10k
(-1900V)
katod
V+
VAMPL = 450V
FREQ = {frekv}
900Vp-p
V1
R165
470k
D144
ESJA52-12
C176
10n
2kV
C7
10n
2kV
0
0
0
R173
750k
VAMPL = 500V
FREQ = {frekv}
V2
1kVp-p
VR807
2Meg
Fokusz
C177
1n
2kV
SET = 0.5
FOCUS
PARAMETERS:
frekv = 87k
0
R172
16Meg
8M + 8M
+140V
V7
140V
0
+12V_dec
R431
10
V10
12V
C140
22u
0
0
R425
220k
-1900V Adj
R426
12k
Az OS9020G összeban ezen az ágon állítható a magasfesz. értéke.
(H V. ADJ)
+12V_dec