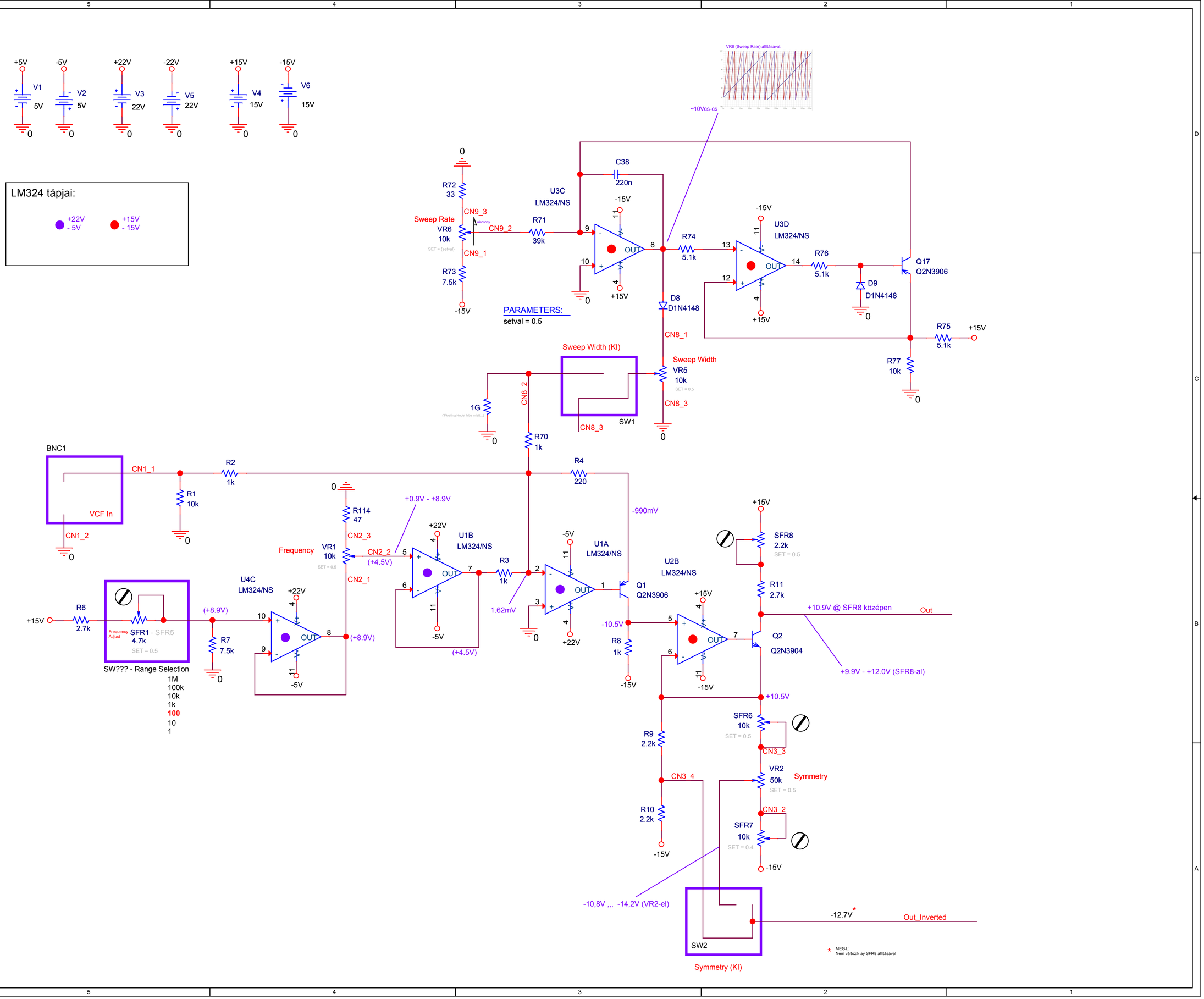
+5V
V1
5V
-5V
V2
5V
+22V
V3
22V
-22V
V5
22V
+15V
V4
15V
-15V
V6
15V
LM324 tápjai:
+22V
- 5V
+15V
- 15V
VR6 (Sweep Rate) állításával:
~10Vcs-cs
R72
33
CN9_3
Sweep Rate
VR6
10k
CN9_2
CN9_1
R73
7.5k
R71
39k
U3C
LM324/NS
C38
220n
-15V
+15V
OUT
R74
5.1k
U3D
LM324/NS
R76
5.1k
D9
D1N4148
Q17
Q2N3906
R75
5.1k
+15V
R77
10k
D8
D1N4148
PARAMETERS:
setval = 0.5
CN8_1
Sweep Width (KI)
Sweep Width
VR5
10k
CN8_3
SW1
CN8_2
1G
R70
1k
BNC1
CN1_1
VCF In
CN1_2
R1
10k
R2
1k
R4
220
R114
47
CN2_3
Frequency
VR1
10k
CN2_2
(+4.5V)
CN2_1
+0.9V - +8.9V
U1B
LM324/NS
R3
1k
1.62mV
U1A
LM324/NS
-990mV
Q1
Q2N3906
-10.5V
R8
1k
U2B
LM324/NS
SFR8
2.2k
R11
2.7k
+10.9V @ SFR8 középen
Out
+9.9V - +12.0V (SFR8-al)
Q2
Q2N3904
+10.5V
SFR6
10k
CN3_3
R9
2.2k
CN3_4
VR2
50k
Symmetry
R10
2.2k
CN3_2
SFR7
10k
SET = 0.4
-10,8V ,,, -14,2V (VR2-el)
SW2
Symmetry (KI)
-12.7V*
Out_Inverted
* MEGJ.:
Nem változik ay SFR8 állításával
R6
2.7k
Frequency Adjust
SFR1 - SFR5
4.7k
SET = 0.5
SW??? - Range Selection
1M
100k
10k
1k
100
10
1
(+8.9V)
R7
7.5k
U4C
LM324/NS
+22V
-5V
OUT