TEXTE/LEGENDE

PROGRAMME TEST POUR OMEGA 2 et A4

LANCEMENT PROGRAMME TEST (distributeur de détergent : 4 ou 3 chambres)

1. Sélectionner le programme VIDANGE

2. Démarrer le programme test en appuyant sur PRELAVAGE 4 fois en moins de cinq secondes

3. Le programme test démarre:

Indication pour Whirlpool	- LED temps restant	Indique l'évolution du programme
	- LED arrivée d'eau	Clignote
	- LED Départ	Allumé
Indication pour Bauknecht	- Afficheur du temps restant	Indique l'évolution du programme
	- LED arrivée d'eau	Clignote
	- LED Départ	Allumé
	- LED de déroulement de programme	Clignote

4. Pour passer au pas suivant, appuyez sur PRELAVAGE 2 fois

5. Pour terminer le programme test, mettre le sélecteur sur 0

Attention: NE PAS METTRE DE LINGE LORS DU PROG.TEST

Indication	FONCTION	DUREE	VERIFICATION	COURSE TAMBOUR
C0	Verrouillage de porte	Jusqu'au verrouillage de porte. Validation de l'ADT	Fermeture de la sécurité de porte. Présence du ILS de l'ADT	Sens anti- horaire 54tr/min
C1	Remplissage	N1	Prise d'eau	
C2	Alimentation du moteur injecteur eau	Jusqu'à la détection de la plage prélavage par la platine	Moteur d'injection d'eau	
C3	Remplissage	N1 + 30"		
C4	Rotation	60"	Moteur	Sens anti- horaire 54tr/min
C5	Lavage + chauffage	Max 30°C '+ 10'	Chauffage	Sens anti- horaire 54tr/min
C6	Vidange	RN1 + 30"	Pompe de vidange	Sens anti- horaire 54tr/min
C7	Rampe	30 "	Moteur	Sens horaire 54 - 90 tr/min
C8	Essorage vitesse max.	60"	Moteur	Sens horaire vitesse max.

DETECTION DEFAUT DURANT PROGRAMME TEST POUR OMEGA 2 et A4 (Tous les composants sont hors Tension)

Si un défaut apparaît :

1. Le programme test s'arrête
2. Alimentation du buzzer pendant 30"
3. Les leds de temps restant clignotent
4. Le défaut est indiqué par les leds départ différé

TEXTE/LEGENDE

* (Concerne uniquement les machines équipées d'un débitmètre.)

INDICATION	DEFAUT DETECTE	VERIFIER
FH	Pas d'entrée d'eau	Robinet/ Electrovanne/ Débitmètre* / Pressostat
FA	Défaut d'aquastop	Contact aquastop
FP	Défaut de vidange	Pompe de vidange/ Pressostat
F4	Défaut de température	Thermoplongeur/CTN
F5	CTN coupée ou en court-circuit	CTN
F6	Défaut sur la tachy = pas de détection de mouvement de moteur	Moteur/ Tachymètre
F7	Détection de triac en court-circuit	Platine de contrôle/ Moteur
F8	Défaut sur thermoplongeur hormis problème de Fusible	Thermoplongeur / Platine de contrôle
F9	Détection de débordement	Pressostat
F11	Absence d'échange d'information	Platine de contrôle
F12	Déclenchement du Fusible du thermoplongeur	Thermoplongeur / Platine de contrôle
F13	Défaut sur le moteur d'injection d'eau	Moteur d'injection d'eau
F14	Défaut sur l'EEPROM	Platine de contrôle
F15	Défaut sur l'A.D.T.	Senseur de l'A.D.T.

Pendant le programme test, tous les composants sont hors tension. Les relais sont ouverts
Exception : Pendant le défaut d'aquastop et de débordement , la pompe de vidange est alimentée,

L'erreur est annulée si le selecteur de programme est mis en position 0

IMPORTANT:
Pour annuler la mémorisation du défaut, il faut remettre le sélecteur sur ZERO.

TEXTE/LEGENDE

TABLE DES DEFAUTS DETECTES EN COURS DE CYCLE

* (Concerne uniquement les machines équipées d'un débitmètre)

DETECTION AU PAS	DESCRIPTION	DETECTE AU BOUT DE	INDICATION
REMPLISSAGE	Le débitmètre* n'envoie pas d'impulsion au début du cycle	15"	FH
REMPLISSAGE	Temps de remplissage pour basculer au niveau N1 8'	8'	FH
TOUS	1 essai. contact AQUASTOP = ON,DPM = 1, attente de 60". 2 essai. contact AQUASTOP = ON, DPM = 1, lancement anomalie	60"	FA
TOUS	1 essai. contact Débordement = ON,DPM = 1, attente de 60". 2 essai. contact Débordement = ON, DPM = 1, lancement anomalie	60"	F9
VIDANGE	Temps de vidange pour basculer au niveau N1>4'	4'	FP
CHAUFFAGE	Pas de détection d'élévation de température durant 10'	10'	F4
CHAUFFAGE	Valeur de la CTN = 0 Valeur de la CTN > 36 kOhm	10"	F5
CHAUFFAGE	Elément chauffant non connecté	10"	F8
TOUS excepté en chauffage	Contact relais collé. Elément chauffant à la masse	10"	F12
TOUS	Pas de retour tachymètre. Défaut détecté après 2 essais	2"	F6
TOUS	Détection d'un triac en court-circuit. Défaut détecté après 2 essais	2"	F7
REMPLISSAGE	Pas de retour d'information du moteur d'injection d'eau durant son alimentation	5'	F13
TOUS	Lecture erronée des informations enregistrées dans l'EEPROM	30"	F14
PROG TEST WH	Pas de détection du signal de l'A.D.T. durant le pas CO du programme test	3"	F15
TOUS	Pas d'échange d'information entre le bouton de sélection et le moteur du micro-contrôleur.	3'	F11
ESSORAGE	Si NF = 1. ALORS vidange jusqu'à ce que NF = 0 reset du pas relance du pas .3 essais maximum		
ESSORAGE	Si la porte n'est pas verrouillée. Pas d'essorage		Pas d'essorage
CHAUFFAGE	Si la porte n'est pas verrouillée. Température maxi. = 40°C		Température maxi = 40°C

TEXTE/LEGENDE

PLATINE DE CONTROLE

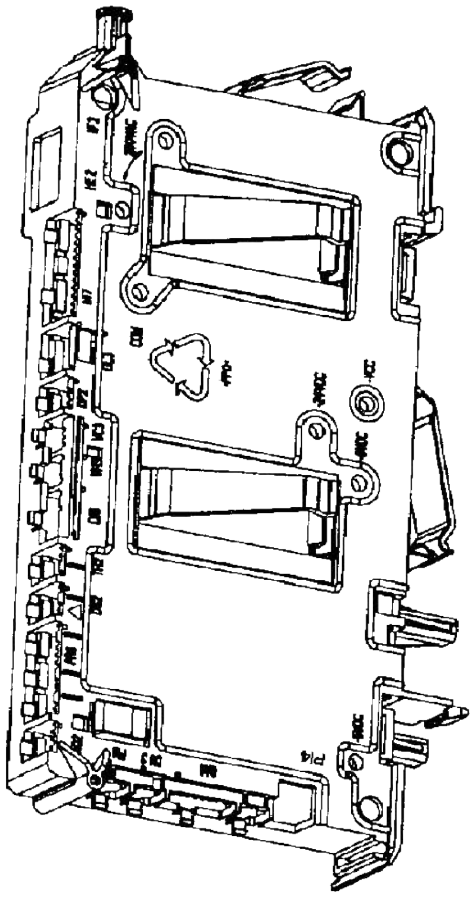

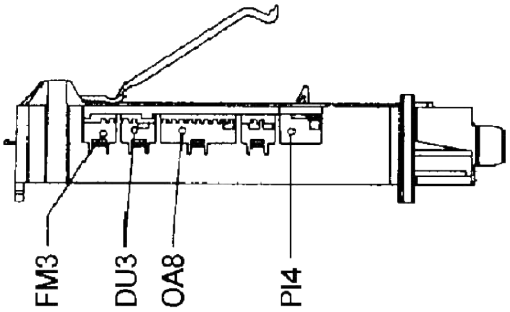

les points test pour OMEGA 2
ne sont pas disponibles

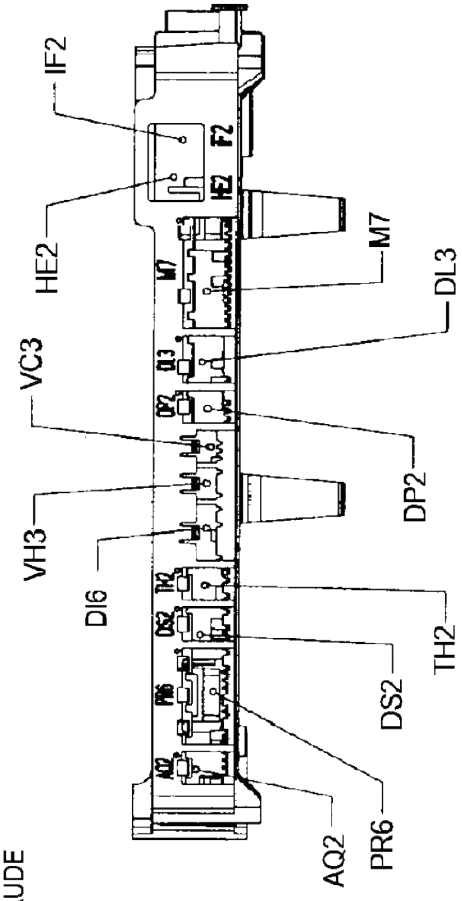

AQ2	ANTI-DEBORDEMENT
OA8	PLATINE D' AFFICHAGE
DS2	VERROUILLAGE DE PORTE
DP2	POMPE DE VIDANGE
DU3	A.D.T.
HE2	THERMOPLONGEUR
IF2	FILTRE ANTIPARASITES
M7	MOTEUR
DI6	DISTRIBUTEUR INJECTION D'EAU
PR6	PRESSOSTAT
DL3	VERROUILLAGE DE PORTE
FM3	DEBITMETRE *
TH2	CTN
VC3	ELECTROVANNE EAU FROIDE
VH3	ELECTROVANNE EAU CHAUDE
PI4	PROGRAMME, INPUT

*(Concerne uniquement les machines équipées d'un débitmètre)

4619 752 23741